Montagehinweise

Transporter / Kastenwagen Typ 2 Blende

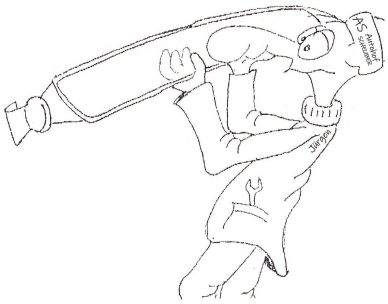

Montage der Typ 2 Blende am Beispiel Mercedes Sprinter
Die Blenden Typ 2 für Transporter wie Sprinter, Crafter, Ducato, Jumper,....
sind auf einem durchgehenden Bügel montiert. Die Halter für diesen Bügel müssen am Fahrzeug verschraubt werden. Hier eine beispielhafte Montage an einem Sprinter.

Herstellerbeschreibung:

VEPRO OY

3052 MB SPRINTER 05/2006- / VW CRAFTER FITTING INSTRUCTIONS

To mount this product you will need Sikaflex 252 glue, Sikaflex primer and Sikaflex cleaner (not supplied with the kit).

1. Place the side bracket on the A-pilar so that the vertical side follows the innerside of the a-pilar and the top side follows the line on the a-pilar.

2. Mark the hole positions and drill the holes with 4mm bit.

3. Mark the area of the side bracket. Clean the mounting area with sikaflex cleaner and the backside of the bracket.

4. Apply sikaflex primer on the cleaned areas and let it react for 15 minutes.

5. Apply sikaflex 252 on the backside of the side bracket and place it on the a-pilar.

6. Apply some glue into the holes and mount the sidebracket on the pilar with 4,8x19mm screws.

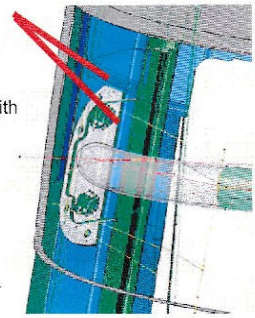

7. Mount the main bracket on the side brackets by using the 8mm washers and nuts.

8. Mount the visor on the main bracket according to the drawing.

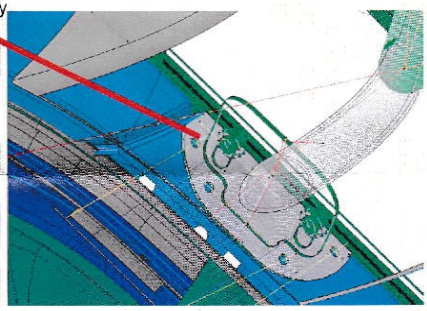

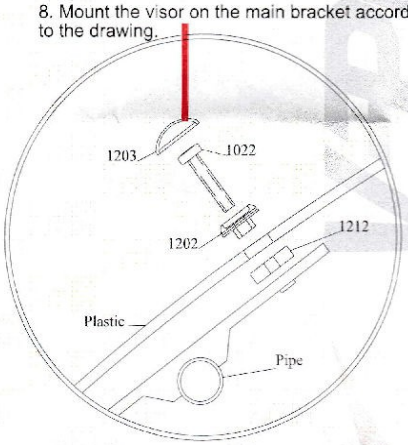

9. Mount the warning label on a place where the driver can see it. Remember to tighten all screws after few hours drive and every 6 months.

WARNING!
The speed limit for the vehicle with the visor mounted is 130 km/h.
If you drive constantly faster than 130 km/h the visor may tear off!

ANY NON-COMPLIANCE WITH THESE REGULATIONS CAUSE NO RESPONSIBILITY TO THE MANUFACTURER OF ANY COSTS AND DAMAGES.

Praxis - Hinweis:

Die Blende selber wird auf dem durchgehenden Bügel mit entsprechend geliefertem Schraubsatz montiert. Zuvor müssen die Grundhalter am Fahrzeug verschraubt werden.

1. Den Bügel einmal komplett montieren, den Bereich der A-Säule abkleben
2. Den Bügel anhalten, dabei erkennt man die nötige Position der Seitenbeschläge
3. Den Halter und die Löcher anzeichnen und vom Bügel demontieren
4. Das erste Loch bohren und den Halter mit dem gebohrten Loch fixieren
5. Anschließend die weiteren Löcher bohren

6. Alles entfernen und reinigen
7. Die Bohrlöcher u. Blechschrauben mit Lack benetzen und den Halter anschrauben
   So dreht sich der nasse Lack in das Bohrloch und versiegelt dieses.

8. Empfohlen wird, noch eine dünne Schicht Dichtmittel aufzutragen. Dies aber nur dünn, damit der Halter eng anliegt. Man kann auch den Rand anschl. abdichten, oder zusätzlich zum Schrauben auch Kleber wie Sikaflex oder Dekasyl MS5 benutzen. Beachten Sie dann die entsprechenden Herstellerhinweise.

   Hinweis:
   Eine leichte Demontage der Halter ist nach dem Verkleben nicht mehr möglich.

9. Anschließend den den Bügel an die montierten Halter schrauben.
10. Zum Schluss die Blende mit den beigefügten Dichtungen, Schrauben und Kappen auf dem Bügel montieren; fertig.

    Hinweis: Bei einem Austausch der Scheibe muss nur die Blende mit dem Bügel entfernt werden. Die Halter können in diesem Fall am Fahrzeug verbleiben.

Wir wünschen GUTE FAHRT!

Bitte beachten Sie, dass dies nur beispielhafte Montagehinweise sind.
Je nach Fahrzeugtyp können diese ggf abweichen. Achten Sie darauf, die Bereiche der Montage zu schützen um keine Schäden am Fahrzeug zu verursachen. Für fehlerhafte Montage oder Schäden übernehmen wir keine Haftung durch diese Montage<u>hinweise!</u>